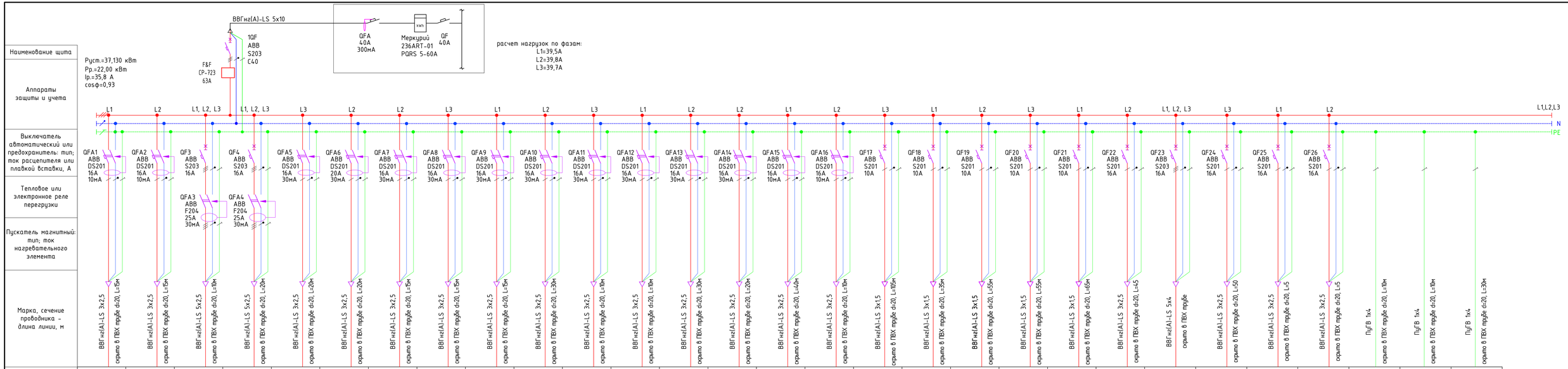

Номер группы	Гр.1	Гр.2	Гр.3	Гр.4	Гр.5	Гр.6	Гр.7	Гр.8	Гр.9	Гр.10	Гр.11	Гр.12	Гр.13	Гр.14	Гр.15	Гр.16	Гр.17	Гр.18	Гр.19	Гр.20	Гр.21	Гр.22	Гр.23	Гр.24	Гр.25	Гр.26			
Руст, кВт	2,000	2,000	6,400	4,500	2,000	0,600	1,000	2,500	0,120	2,000	2,000	0,400	0,660	1,000	1,600	1,600	1,850	0,350	0,850	0,400	1,100	0,400	3,200	0,500	1,500	0,200			
CosФ	0,85	0,85	0,85	0,85	0,85	0,85	0,85	0,85	0,85	0,85	0,85	0,85	0,85	0,85	0,85	0,85	0,95	0,95	0,95	0,95	0,95	0,85	0,85	0,85	0,95	0,95			
Iрасч, А	10,7	10,7	11,6	8,0	10,7	3,2	5,3	13,4	0,6	10,7	10,7	2,1	3,5	5,3	8,6	8,6	8,9	1,7	4,1	1,9	5,3	1,9	5,7	2,7	8,0	1,1			
Потеря напряжения, %																													
Наименование электроприемника	Стиральная машина	Сушильная машина	Водонагреватель 1	Варочная панель	Посудомоечная машина	Измельчитель	СВЧ	Духовой шкаф	Холодильник/ Винный шкаф	Розетки	Розетки	Розетки	Розетки	Розетки	Полотенце-сушитель/Розетка	Полотенце-сушитель/Розетка	Освещение	Освещение	Освещение	Освещение	Освещение	Внутренние блоки кондиционирования	Внешний блок кондиционирования	Теплые полы	Питание блоков LED подсветки	Питание шкафа умного света	КУП-1	КУП-2	КУП-3

Изм.	Кол.уч.	Лист	№док.	Подп.	Дата	014-04-22 ЭОМ			
						Объект: квартира Адрес: г. Москва, ул. Усачёва, ЖК «Садовые кварталы»			
Руков.						Система электроснабжения	Стадия	Лист	Листов
Гл.инженер							РД	2	8
Инженер									
Инженер						Однолинейная схема ЩК.			
Инженер									

Копировал: Формат: А3+А4

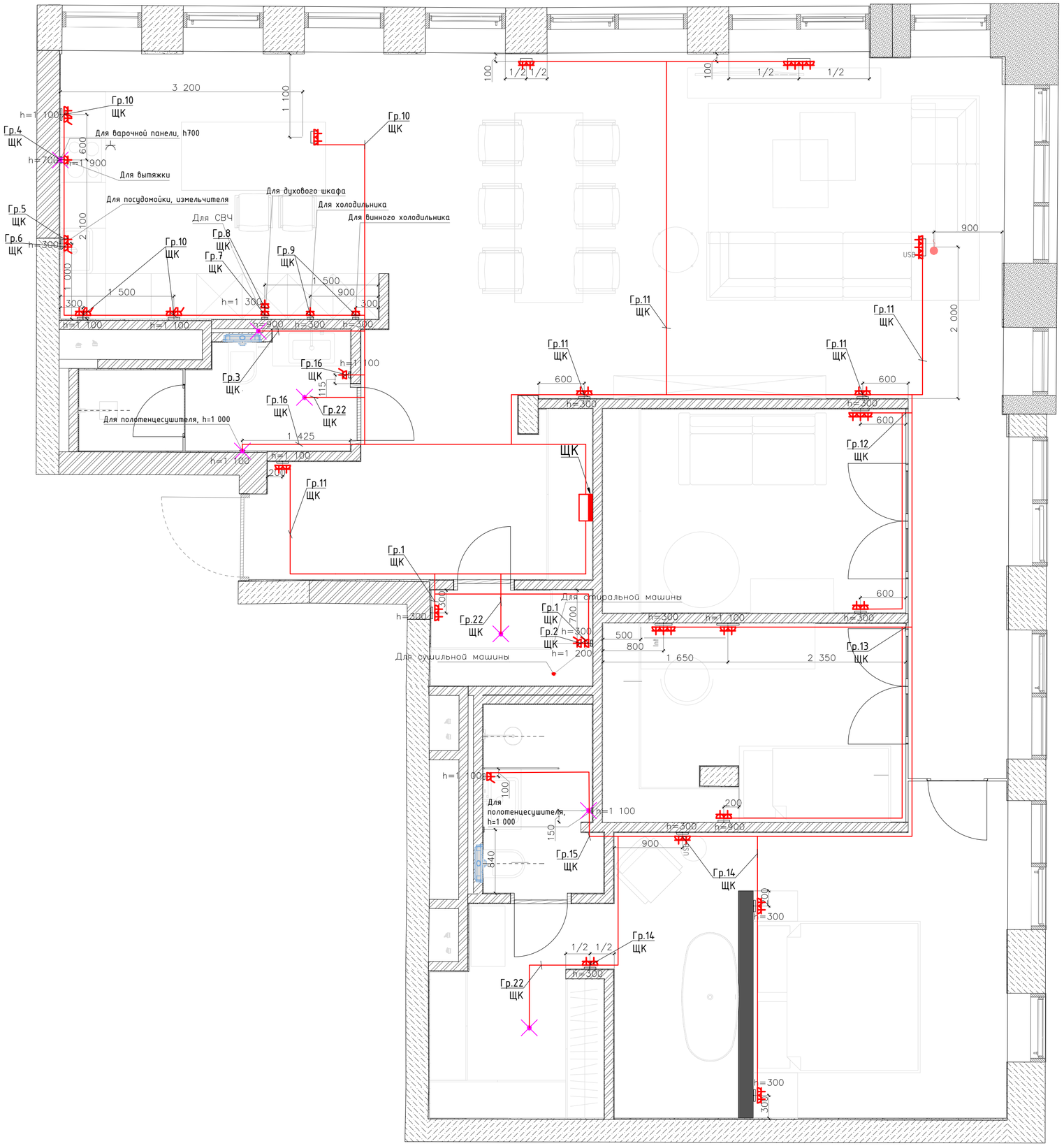

Условные обозначения:

- Линия силовой распред. сети
- Розетка бытовая IP20
- Розетка влагозащищенная IP44
- Вывод электрический

						014-04-22 ЭОМ
						Объект: квартира Адрес: г. Москва, ул. Усачёва, ЖК «Садовые кварталы»
Изм.	Кол уч.	Лист	№док.	Подп.	Дата	
Руков.						Система электроснабжения
Гл.инженер						
Инженер						
Инженер						План силовой сети.
Инженер						

Стадия	Лист	Листов
РД	3	8

Копировал:

Формат: А2

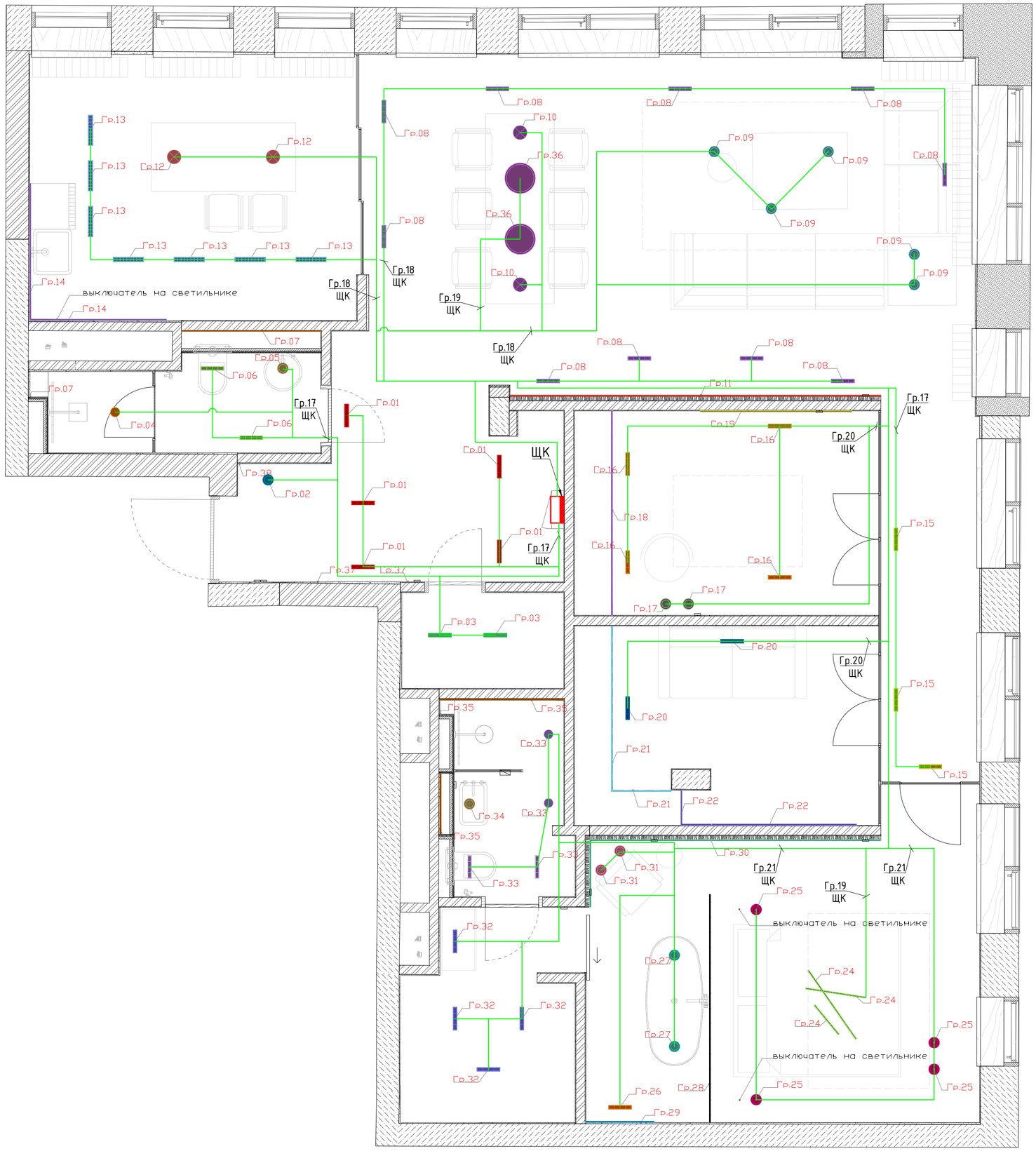

Условные обозначения:

- –Люстра
- –Светильник встроенный
- –Светильник встроенный поворотный
- –Светильник настенный
- –Светильник подвесной
- –Светильник трековый
- –Светодиодная LED–лента
- – Питание подсветки

						014-04-22 ЭОМ	
						Объект: квартира Адрес: г. Москва, ул. Усачёва, ЖК «Садовые кварталы»	
Изм.	Кол уч.	Лист	№док.	Подп.	Дата		
Руков.						Система электроснабжения	Стадия: РД; Лист: 4; Листов: 8
Гл.инженер							
Инженер							
Инженер						План сети освещения.	
Инженер							

Копировал:

Формат: А2

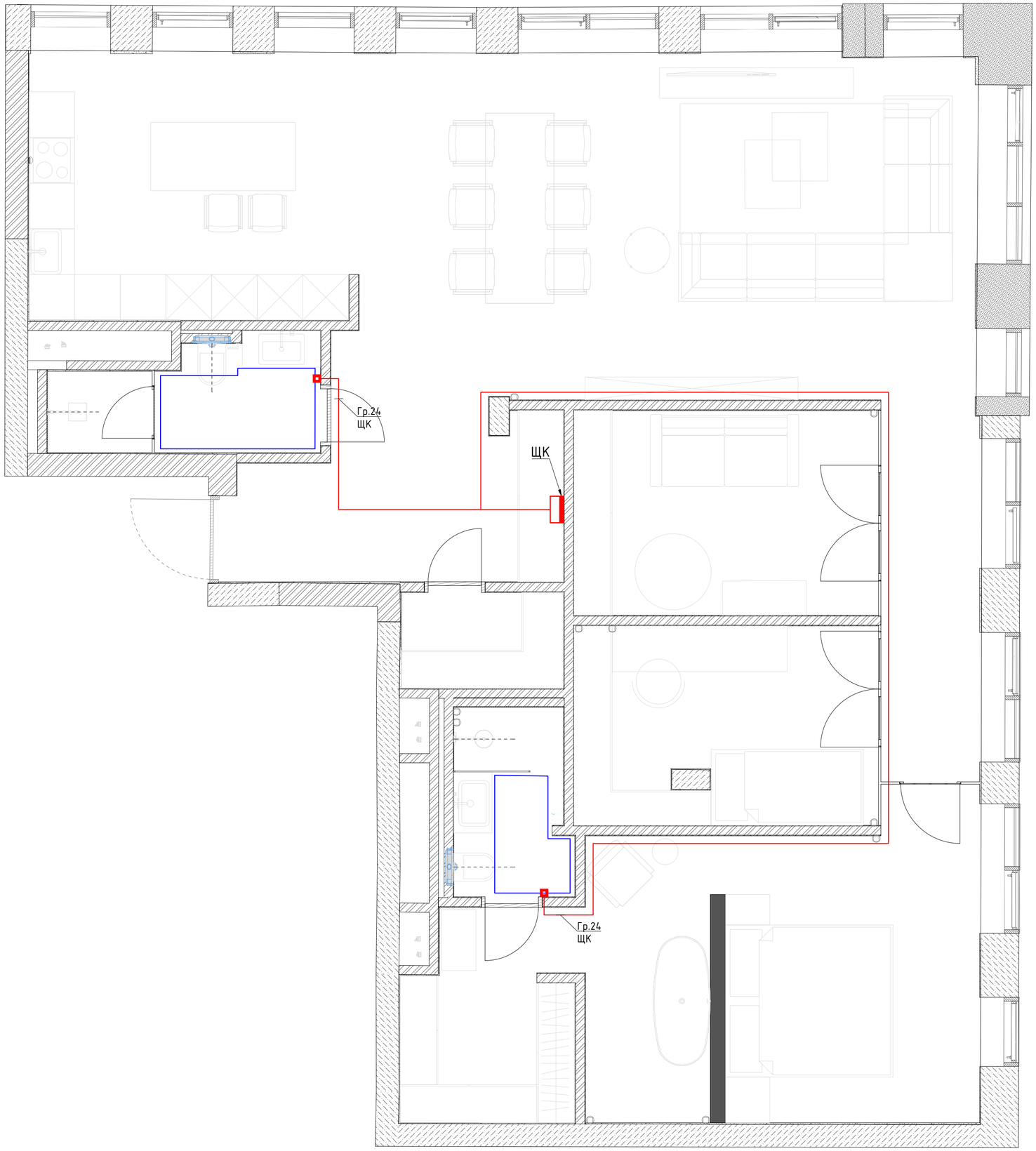

						014-04-22 ЭОМ
						Объект: квартира
						Адрес: г. Москва, ул. Усачёва, ЖК «Садовые кварталы»
Изм.	Кол. уч	Лист	№док.	Подп.	Дата	
Руков.						Система электроснабжения
Гл.инженер						
Инженер						
Инженер						План теплых полов.
Инженер						

Стадия	Лист	Листов
РД	5	8

Копировал:

Формат: А2

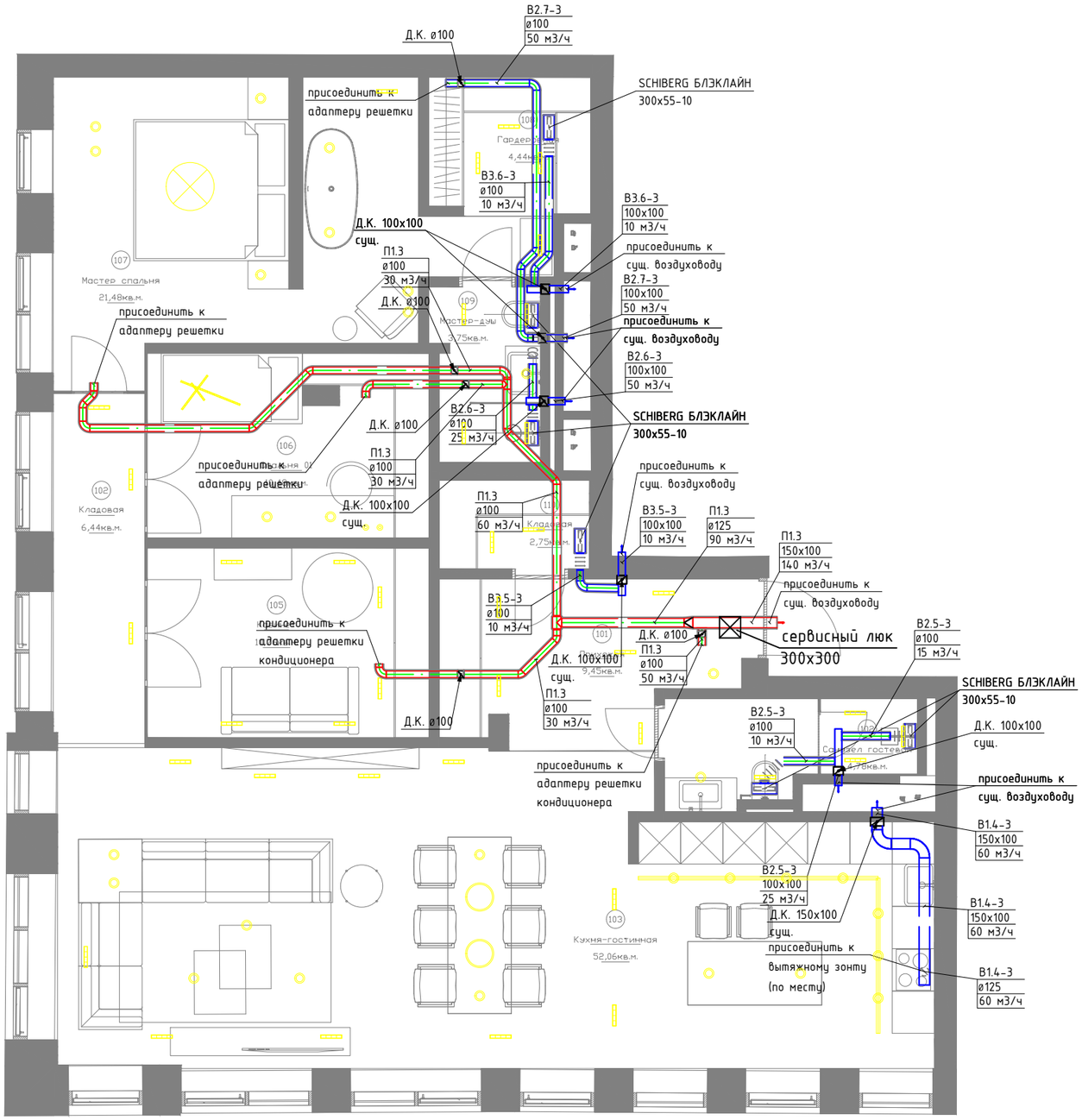

Условные обозначения

на воздуховодах:

- П66 – наименование системы
- 315 – диаметр или сечение воздуховода, мм
- 430 – расход, м3/ч
- – приточный воздуховод
- – вытяжной воздуховод

Примечание

1. Обвод воздуховодами строительных конструкций и существующих коммуникаций выполнить по месту.
2. Точная привязка воздухораспределительных устройств осуществляется по месту монтажной организацией, после предварительного согласования с Заказчиком.
3. Герметизацию проемов в месте прохождения через строительные конструкции, после окончания монтажа восстановить.
4. Все дренажные трубопроводы прокладываются с уклоном 0,001-0,002 к месту врезки в канализацию.

Изм.	Кол.уч.	Лист	№док.	Подпись	Дата	014-04-22 ОВ			
						Объект: квартира Адрес: г. Москва, ул. Усачёва, ЖК «Садовые кварталы»			
Руков.						Квартира	Стадия	Лист	Листов
ГИП							Р	6	
Разраб.						План систем вентиляции			

Копировал: Формат: А3

Согласовано

Взам. инв. №

Подп. и дата

Инв. № подл.

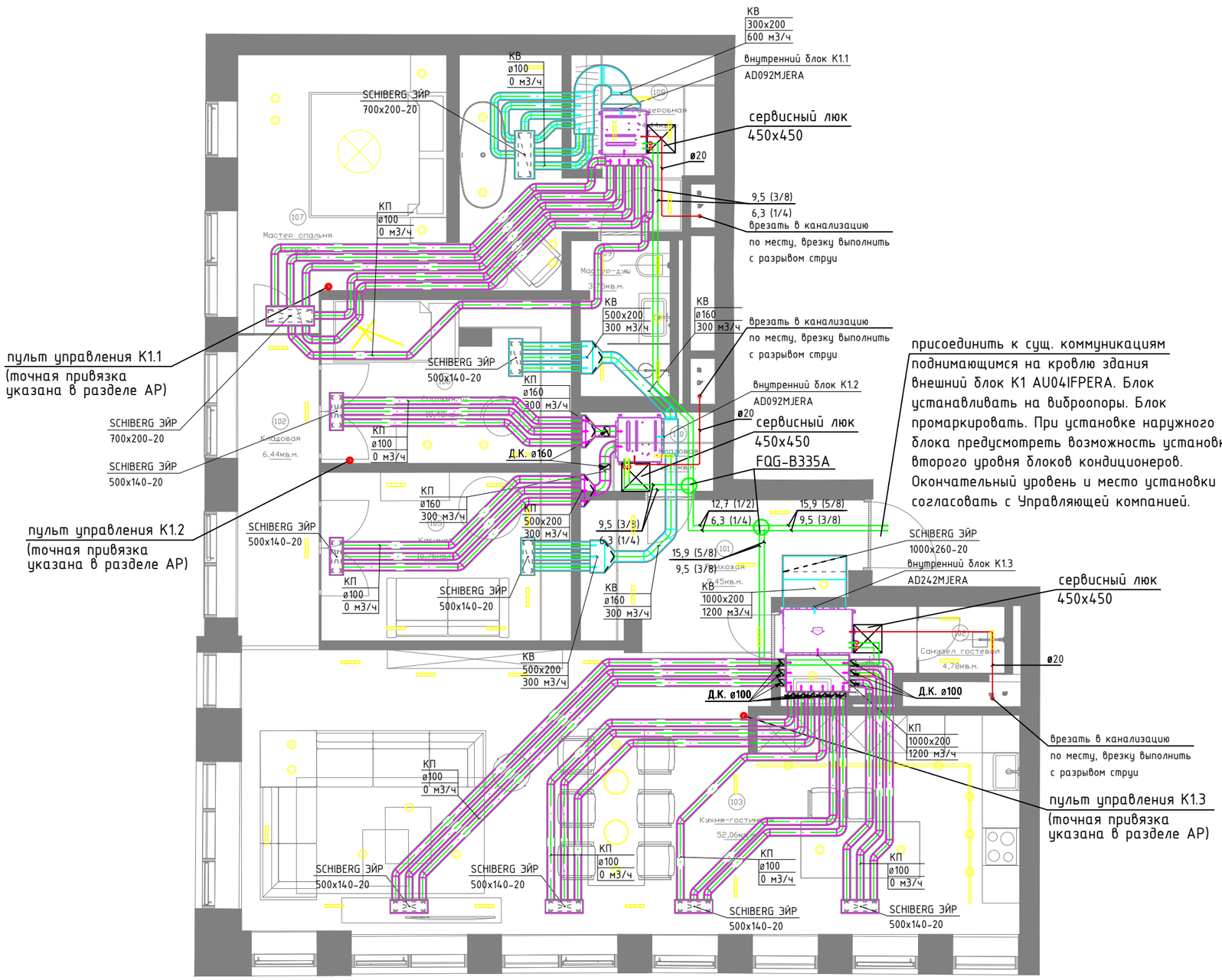

Примечание

1. Обвод воздуховодами строительных конструкций и существующих коммуникаций выполнить по месту.
2. Точная привязка воздухораспределительных устройств осуществляется по месту монтажной организацией, после предварительного согласования с Заказчиком.
3. Герметизацию проемов в месте прохождения через строительные конструкции, после окончания монтажа восстановить.
4. Все фреоновые трубопроводы подлежат обязательной теплоизоляции трубками K-Flex толщиной 9 мм.
5. Все дренажные трубопроводы прокладываются с уклоном 0,001-0,002 к месту врезки в канализацию.

Изм.	Кол.уч.	Лист	№док.	Подпись	Дата	014-04-22 ОВ			
						Объект: квартира Адрес: г. Москва, ул. Усачёва, ЖК «Садовые кварталы»			
Руков.						Квартира	Стадия	Лист	Листов
ГИП							Р	7	
Разраб.									
						План систем кондиционирования			

Копировал: Формат: А3

Согласовано

Взам. инв. №

Подп. и дата

Инв. № подл.

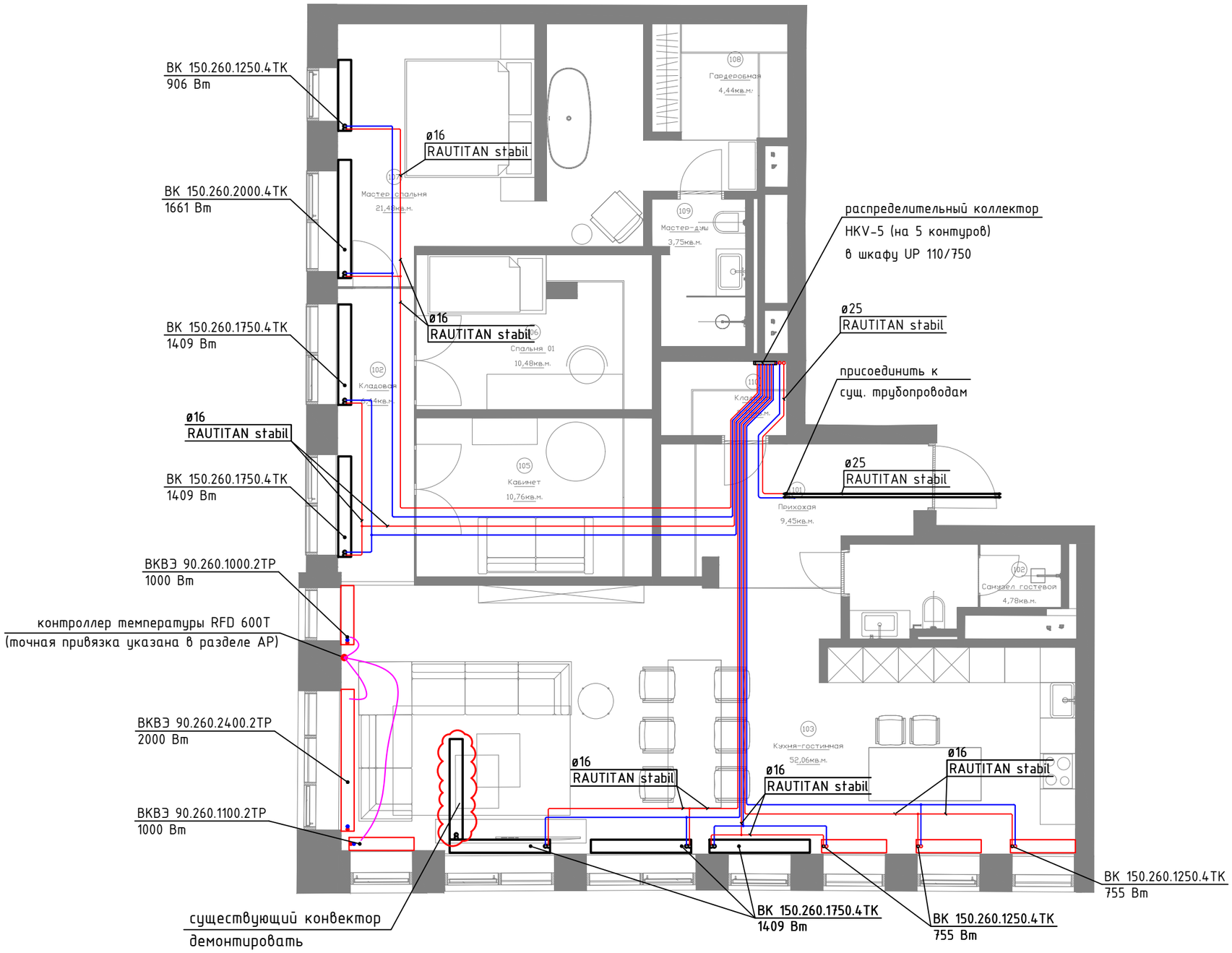

Условные обозначения

на трубопроводах:

Ф20 – диаметр трубопровода

RAUTITAN Stabil – материал трубопровода

– обратный трубопровод

– подающий трубопровод

– сущ. коммуникации

Примечания

1. Точная привязка отопительных приборов осуществляется по месту монтажной организацией, после предварительного согласования с Заказчиком.
2. Герметизацию проемов в месте прохождения через строительные конструкции, после окончания монтажа восстановить.
3. Обвод трубопроводами других инженерных коммуникаций и конструкций выполнить по месту.
4. Для всех трубопроводов отопления прокладываемых в полу предусмотреть защитную гофротрубу.

Изм.	Кол.уч.	Лист	№док.	Подпись	Дата	014-04-22 ОВ			
						Объект: квартира Адрес: г. Москва, ул. Усачёва, ЖК «Садовые кварталы»			
Руков.						Квартира	Стадия	Лист	Листов
ГИП							Р	5	
Разраб.						План систем отопления			

Копировал: Формат: А3

Согласовано

Взам. инв. №

Подп. и дата

Инв. № подл.

ВК 150.260.1250.4ТК
906 Вт

ВК 150.260.2000.4ТК
1661 Вт

ВК 150.260.1750.4ТК
1409 Вт

ВК 150.260.1750.4ТК
1409 Вт

ø16
RAUTITAN stabil

ø16
RAUTITAN stabil

ø16
RAUTITAN stabil

ø16
RAUTITAN stabil

ø16
RAUTITAN stabil

ø16
RAUTITAN stabil

ø25
RAUTITAN stabil

распределительный коллектор
HKV-5 (на 5 контуров)
в шкафу UP 110/750

присоединить к
сущ. трубопроводам

ВК 150.260.1750.4ТК
1409 Вт

ВК 150.260.1250.4ТК
755 Вт

ВК 150.260.1250.4ТК
755 Вт

ВК 150.260.1750.4ТК
1409 Вт

Схема установки конвекторов

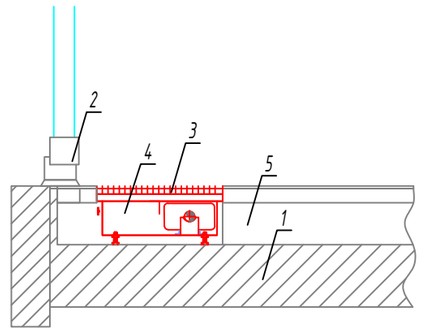

1 – Плита перекрытия
2 – Наружное окно
3 – Напольная решетка
4 – Конвектор
5 – Стяжка пола

Схема подключения конвекторов ВК 150.260.1250.4ТК

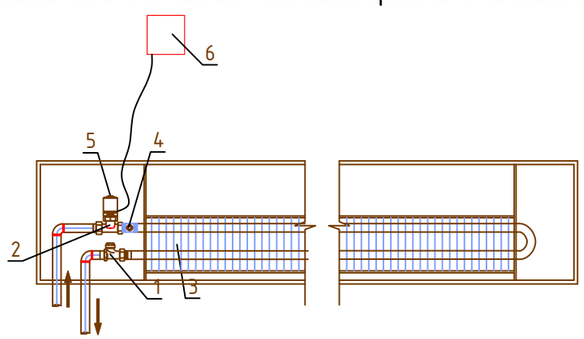

1. Запорный вентиль на обратную линию
2. Вентиль термостатический на подающую линию
3. Теплообменник конвектора
4. Кран маевского
5. Термостат с выносным датчиком
6. Выносной датчик термостата

Условные обозначения

на трубопроводах:

Ф20
RAUTITAN Stabil – материал трубопровода

– диаметр трубопровода

– обратный трубопровод
– подающий трубопровод
– существующий трубопровод

						014-04-22 ОВ	
						Объект: квартира Адрес: г. Москва, ул. Усачёва, ЖК «Садовые кварталы»	
Изм.	Кол.уч.	Лист	№док.	Подпись	Дата		
Руков.						Квартира	Стадия: Р; Лист: 9; Листов:
ГИП							
Разраб.							
						Схема системы отопления	

Согласовано

Взам. инв. №

Подп. и дата

Инв. № подл.

Копировал:

Формат: А3

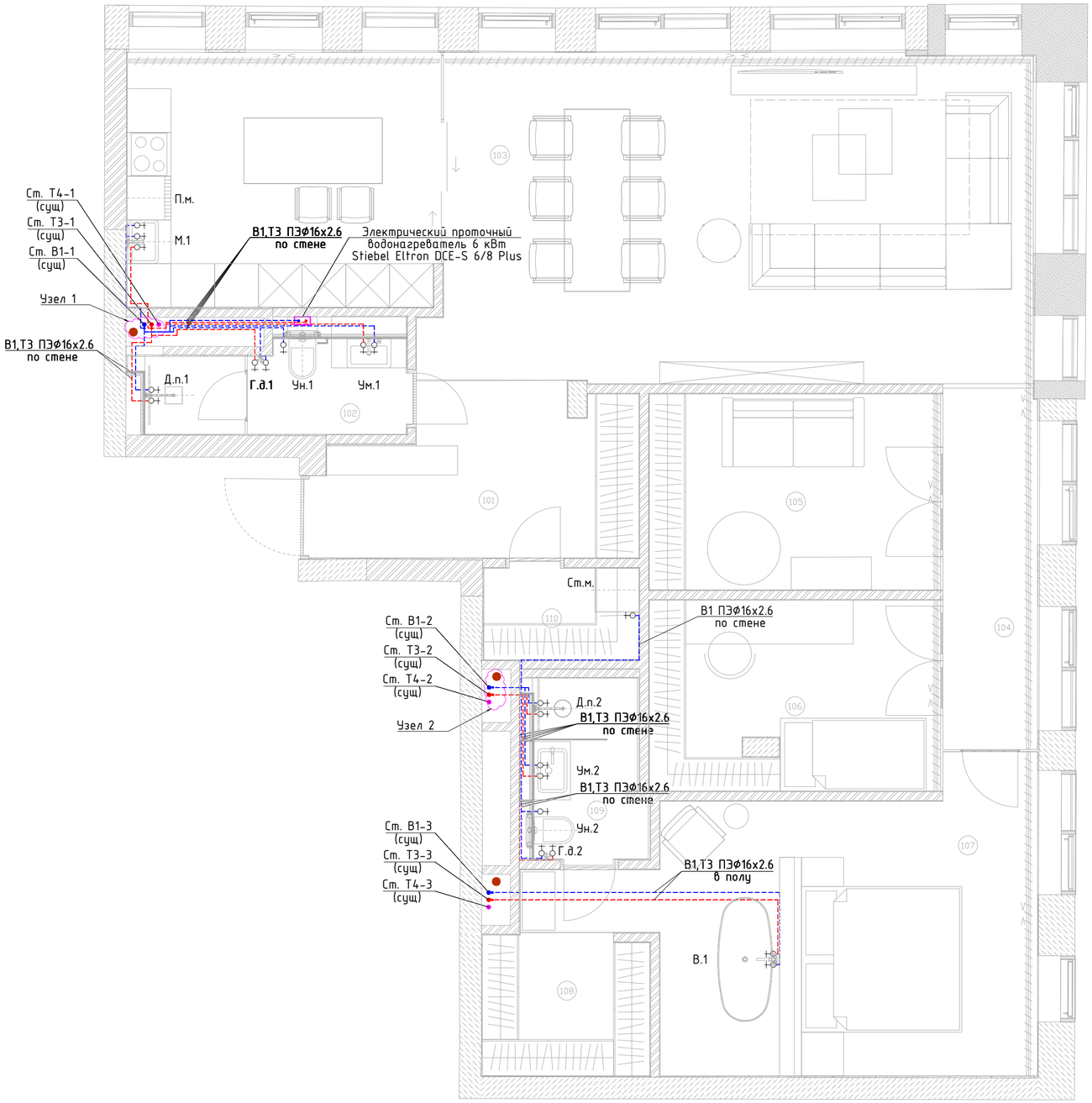

Узел 1 расположения приборов учета в сантехническом шкафу

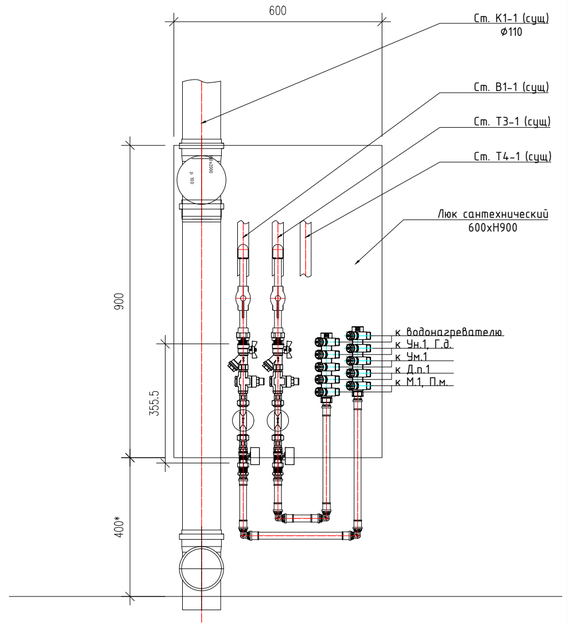

*-размер уточнить по месту

Узел 2 расположения приборов учета в сантехническом шкафу

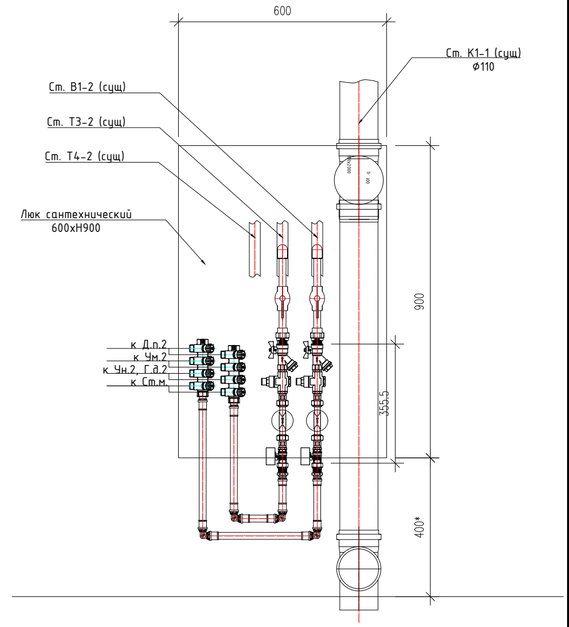

*-размер уточнить по месту

Экспликация помещений		
№ пом.	Наименование	Площадь, м2
101	Прихожая	9,45
102	Санузел гостевой	4,78
103	Кухня-гостиная	52,06
104	Коридор	6,44
105	Кабинет	10,76
106	Спальня 01	10,48
107	Мастер спальня	21,48
108	Гардеробная	4,44
109	Мастер-душ	3,75
110	Кладовая	2,75
		126,39 м²

Изм.	Кол уч	Лист	№док.	Подп.	Дата	0014-04-22 ВК			
						Объект: Жилая квартира Адрес: г. Москва, ул. Усачева, ЖК "Садовые кварталы"			
Руков.						Водоснабжение и водоотведение	Стадия	Лист	Листов
Гл.инженер							Р	3	6
Инженер									
Инженер						План квартиры с системами В1, Т3.			

Копировал: Формат: А2

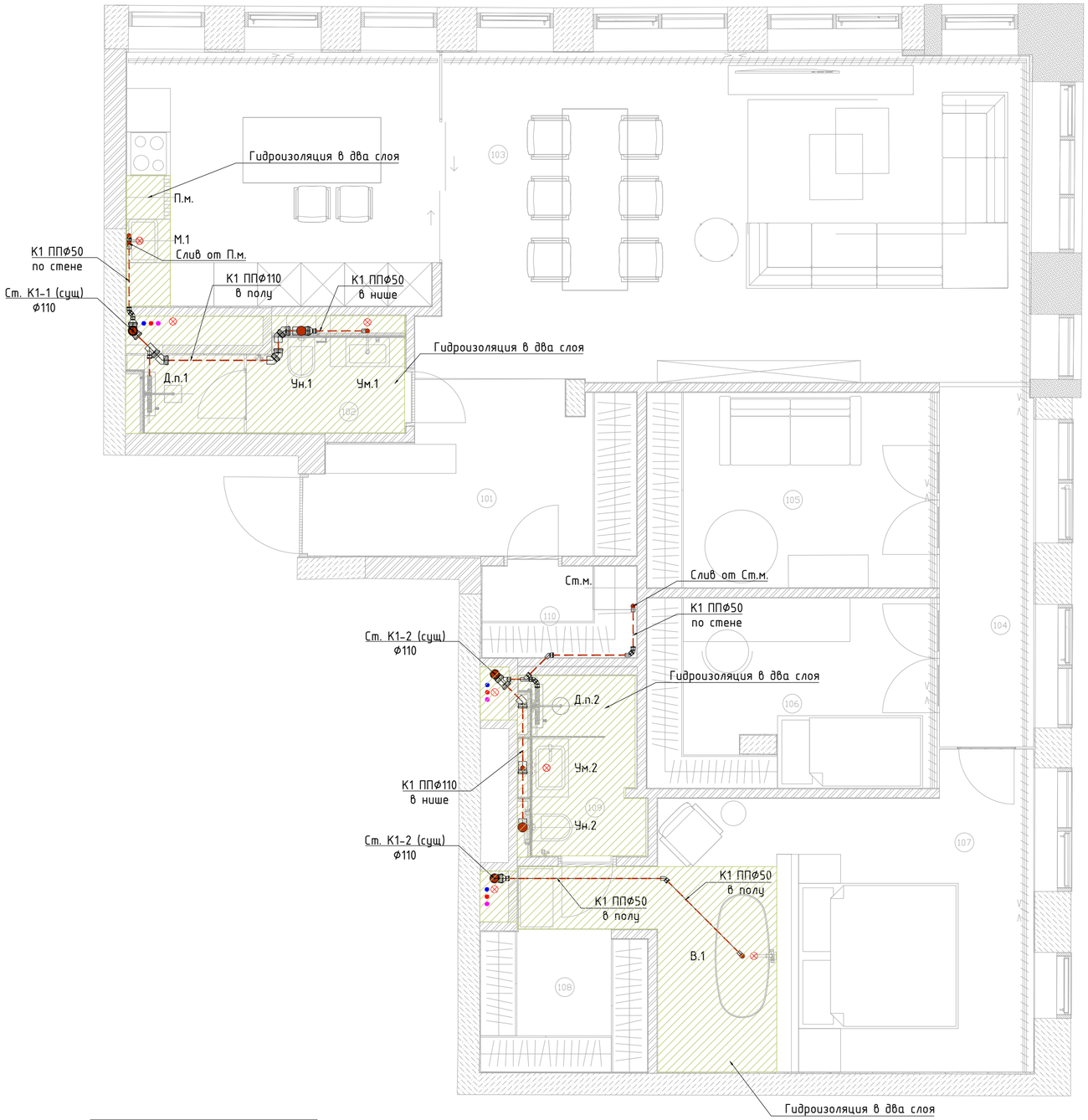

Экспликация помещений		
№ пом.	Наименование	Площадь, м2
101	Прихожая	9,45
102	Санузел гостевой	4,78
103	Кухня-гостиная	52,06
104	Коридор	6,44
105	Кабинет	10,76
106	Спальня 01	10,48
107	Мастер спальня	21,48
108	Гардеробная	4,44
109	Мастер-душ	3,75
110	Кладовая	2,75
		126,39 м²

Изм.	Кол уч	Лист	№док.	Подп.	Дата	0014-04-22 ВК			
						Объект: Жилая квартира Адрес: г. Москва, ул. Усачева, ЖК "Садовые кварталы"			
Руков.						Водоснабжение и водоотведение	Стадия	Лист	Листов
Гл.инженер							Р	4	6
Инженер									
Инженер						План квартиры с системой К1.			

Копировал: Формат: А2

Схема системы В1,Т3

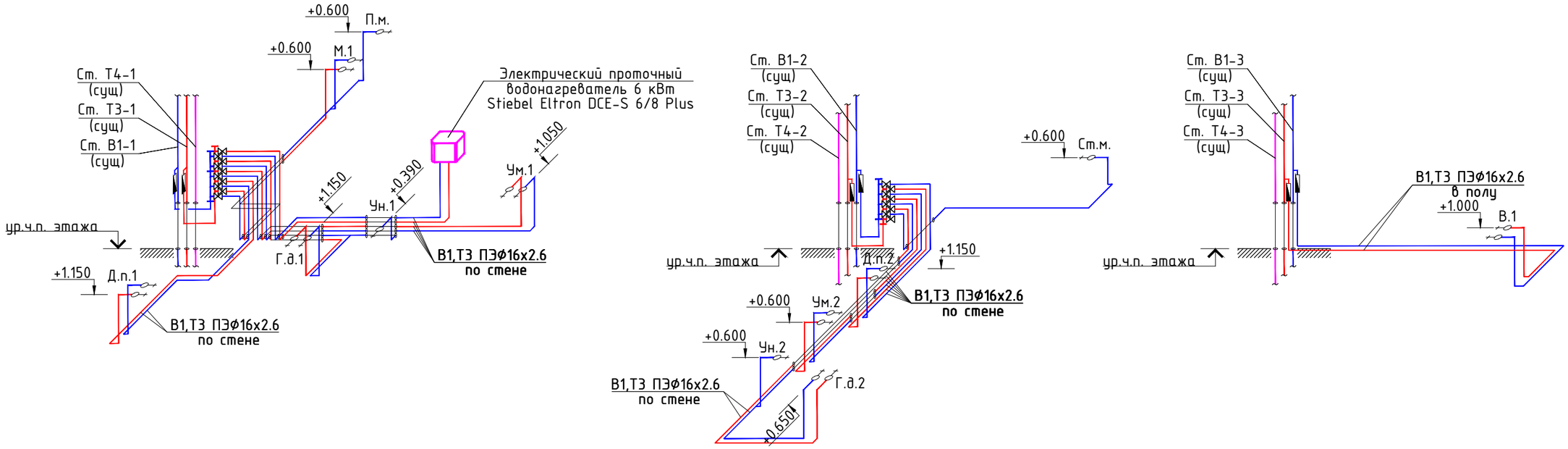

Схема системы К1

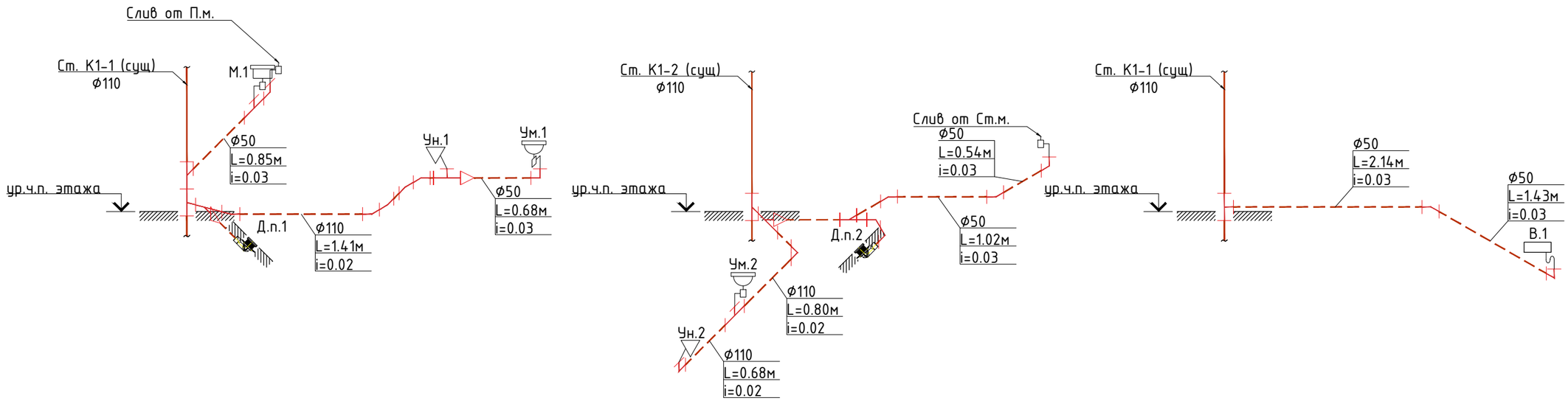

Изм.	Кол. уч.	Лист	№док.	Подп.	Дата
Руков.					
Гл.инженер					
Инженер					
Инженер					

0014-04-22 ВК

Объект: Жилая квартира
Адрес: г. Москва, ул. Усачева, ЖК "Садовые кварталы"

Водоснабжение и водоотведение	Стадия	Лист	Листов
	Р	5	6
Схемы систем В1, Т3, К1			

Копировал: Формат: А3